NIRECO

電動アクチュエータ

MODEL K300-200-20

電動アクチュエータK300は、ライトガイドコントローラに接続され、主にEPC装置に使用されています。
直動型電動アクチュエータは、減速機構部（平歯車）とボールねじが一体構造となり、堅牢な構造となっています。

特 長

- 3.0kN の高推力型アクチュエータ
- DC モータ仕様
- サーボドライバ不要のため、省スペース
- CE（欧州指令）認証取得製品
- 信頼と実績のある安定制御が可能

仕 様

型　式	図　番	ストローク(mm)	スピード(mm/S)	推力(kN)	質量 (kg)	定格電圧
K300-200-20	KL0001660-EA	185	20(※)	3.0	13kg	48V(2.5A)

※スピードは無負荷時を示す。

欧州指令 CE について
本製品は、欧州指令の機械指令に適合していることを確認しています。
指令番号　2006/42/EC
整合規格　ISO12100：2010

高トルク型電動アクチュエータ
DCモータ仕様リリース

Webguide Control

外形寸法図

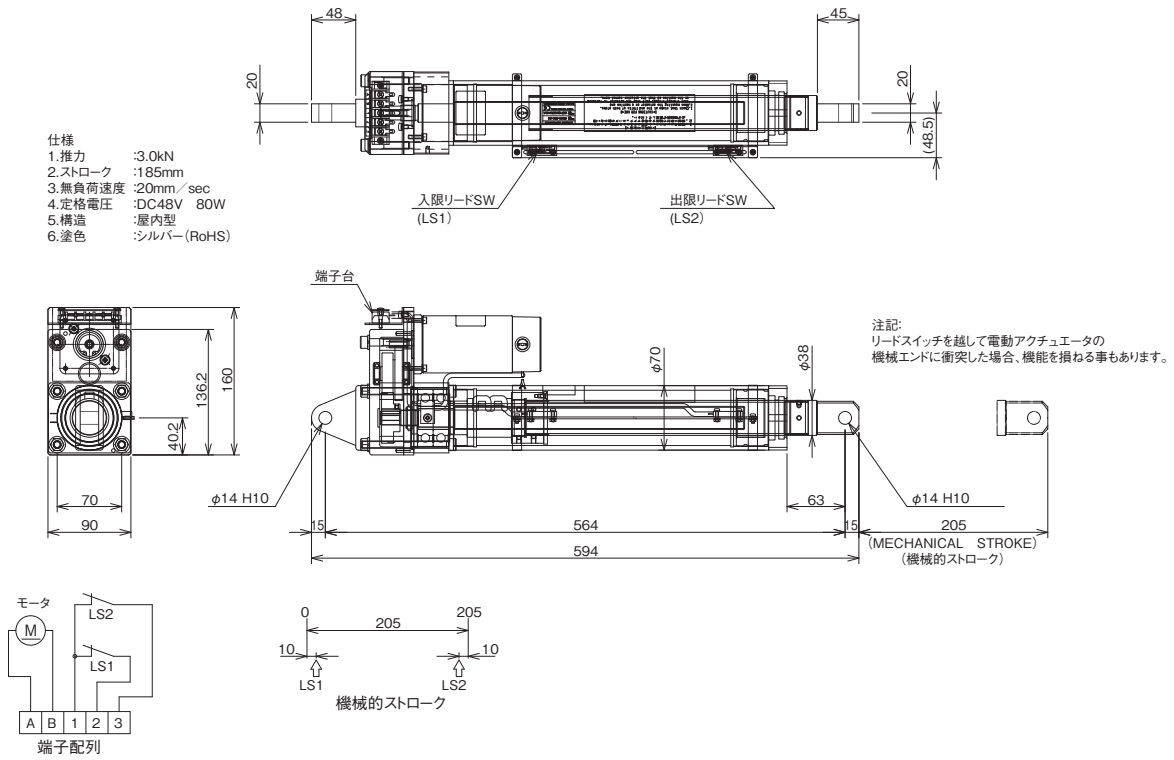

電動アクチュエータ　K300-200-20
図番：KL0001660-EA

このカタログの記載事項は、予告なしに変更される場合があります。ご計画の際はご確認下さるようお願い申し上げます。

NIRECO
株式会社ニレコ

八王子事業所　東京都八王子市石川町2951-4
〒192-8522 TEL. (042)660-7358　FAX. (042)645-7737
大阪営業所　大阪府吹田市垂水町3-18-33
〒564-0062 TEL. (06)6190-5550　FAX. (06)6190-5551

Web Site■http://www.nireco.jp　E-Mail■info-epc@nireco.co.jp

お問い合せは

QI0622.0　2008TP03

Printed in Japan